直立式全不鏽鋼壓力計規格表

面徑	５０、６３、７５、１００、１５０(mm)
壓力範圍	－７６ｃｍＨｇ　～　１０００ｋｇ／ｃｍ 範圍內可製作 ^{2}
殼框	不銹鋼３０４或橡膠包覆ＥＰＤＭ或耐衝擊ＰＰ，氟化樹脂
牙口	１／８”、１／４”、３／８”、１／２”、ＰＴ、ＮＰＴ、ＢＳＰＴ、ＰＦ
填充油	９９．５％植物性甘油或矽油
巴登管	３１６Ｌ不銹鋼
精確度	+/- １．０％ F.S.D、+/- １．５％ F.S.D
使用溫度範圍	-２０℃ ｔｏ +２００℃

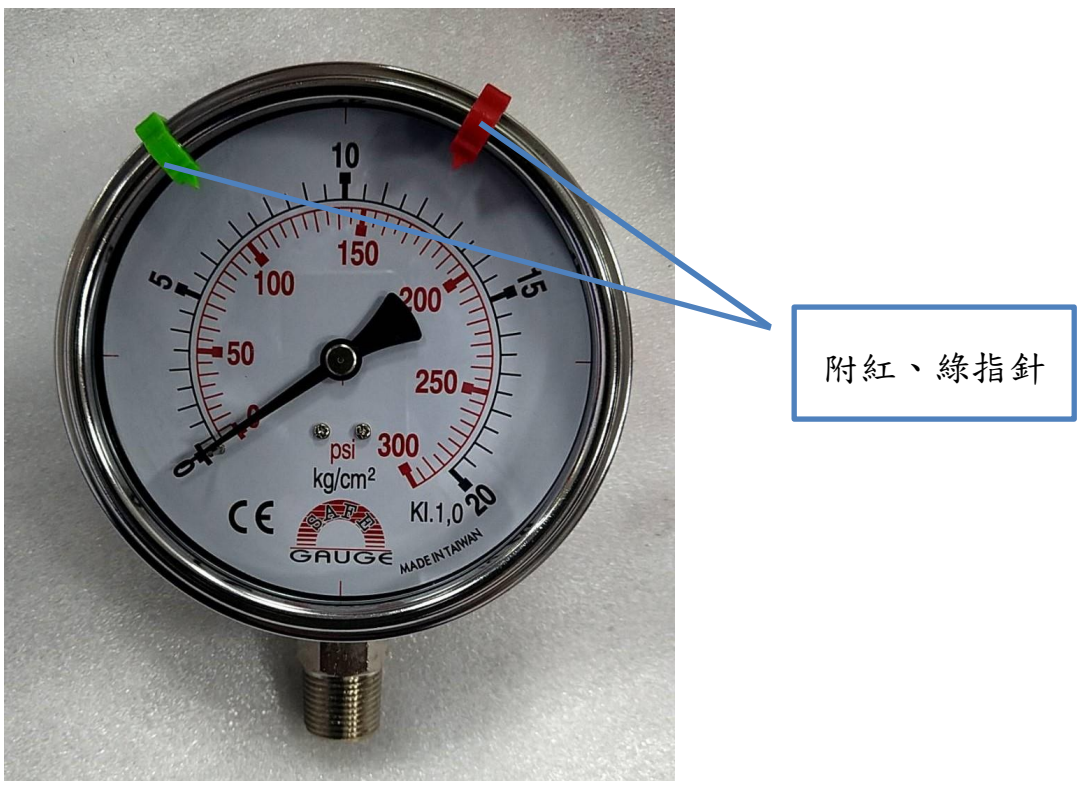

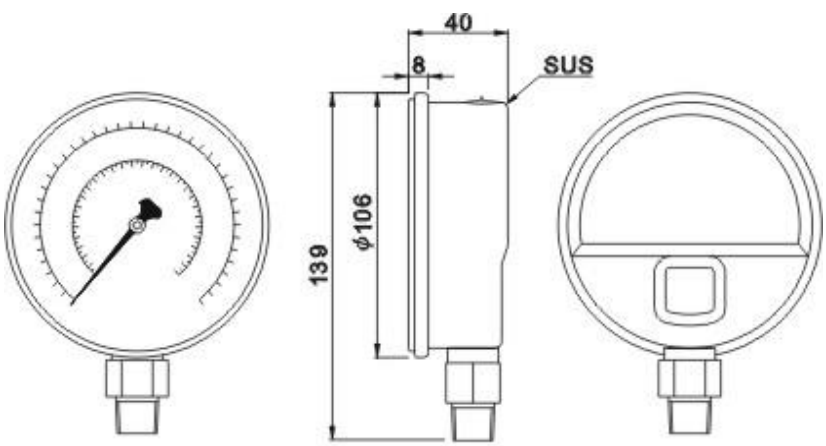

AC-A/4 . AC-AK/4 . BC-A/4