NS10LT Series

寬廣測溫範圍

針對不同需求，給您最專業的分析 •

產品特色

- 測溫範圍 : 0℃ ~ 500℃
- 光學解析 15 : 1
- 反應時間 150 ms
- 0 ~ 5V 或 Type K 訊號輸出
- 24VDC 工作電源
- IP 65 防護等級
- SS 304 不銹鋼外殼
- RS485 數位通訊

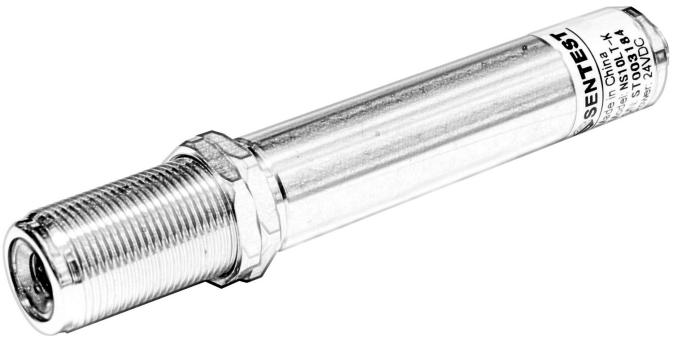

機械參數

防護等級	IP 65 (NEMA – 4)
操作溫度	0°C to 70°C
儲存溫度	–20°C to 85°C
相對溼度	10 ~ 95% (無凝結)
連接線耐溫	–20°C to 80°C
重量	150g (含2m連接線)

電氣特性

輸出	0~5V or Type K
最低負載阻抗 (V)	10 KΩ
T/C 輸出阻抗	20 Ω
工作電壓	24 VDC ± 20%
電流消耗	max. 50 mA
連接線長度	2m (標準) ，5m 或 10m

技術規格

測溫範圍	0°C ~ 500°C (32°F ~ 932°F)， 可按客戶要求訂製
頻譜響應	8 ~ 14 μm
光學解析 (90% 能量)	15 : 1
精確度*1	±1% 讀值或 ±1.5°C，取大值
重複性*1	±0.5% 讀值或 ±1°C，取大值
反應時間 (95%)	150 ms
放射率	0.100 ~ 1.000 (可調)
溫度解析度	0.1°C

*1 At 23°C ± 5°C, emissivity = 0.95

尺寸(mm)

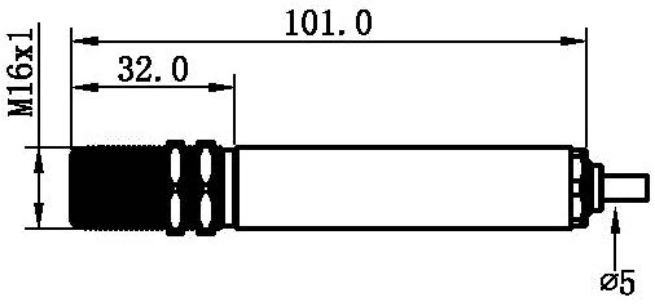

NS10LT Series

光學路徑

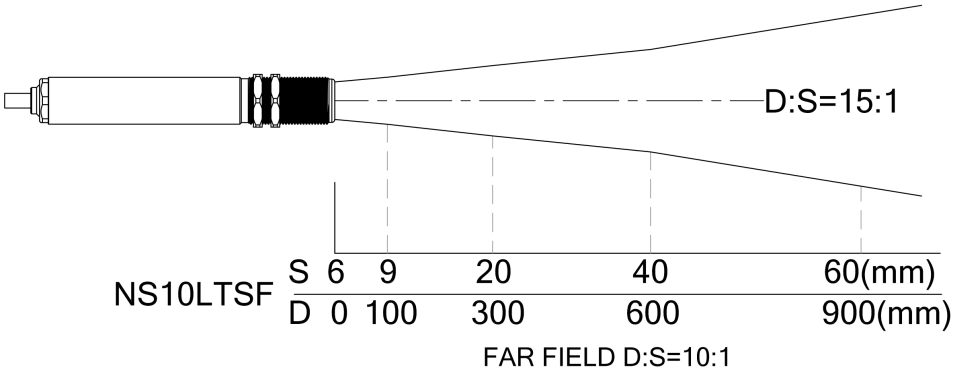

配件

L 型固定架

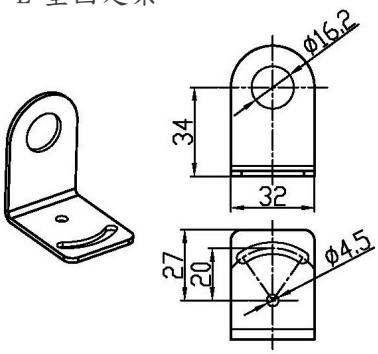

可調式固定架

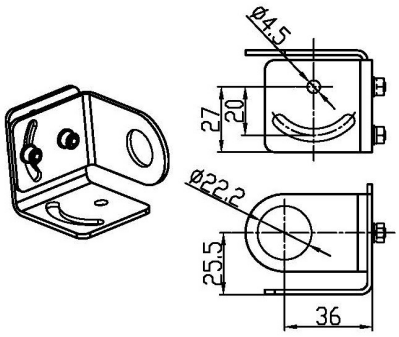
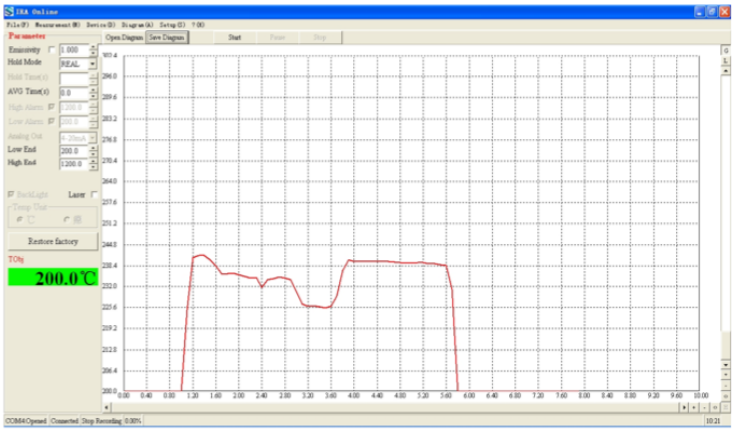
STonline 軟體